凡例

記号	名称	備考
PAS	気中負荷開閉器（架空引込用）	柱上型
LBS	高圧負荷開閉器	欠相保護付
PC	高圧カットアウトスイッチ	
MCCB	配線用遮断器	
VCT	消弧用計器変成器	
ZCT	零相変流器	
TR	超高効率変圧器（トップランナー）	油入自冷式
SC	低圧進相コンデンサー	
SR	低圧リアクトル	
PF	電力ヒューズ	
F	ヒューズ	
CH	ケーブルヘッド	
LA	避雷器	
CT	計器用変流器	
⊕	電圧計切替スイッチ	
⊗	電流計切替スイッチ	
	方向性地絡継電器	DGR
	地絡過電流継電器	OCGR
Ⓥ	電圧計	
Ⓐ	電流計	
Ⓦh	電力計	
AFPC	自動力率調整器	
ZPD	零相電圧器	
OVGR	過電圧継電器	
RPR	逆電力継電器	

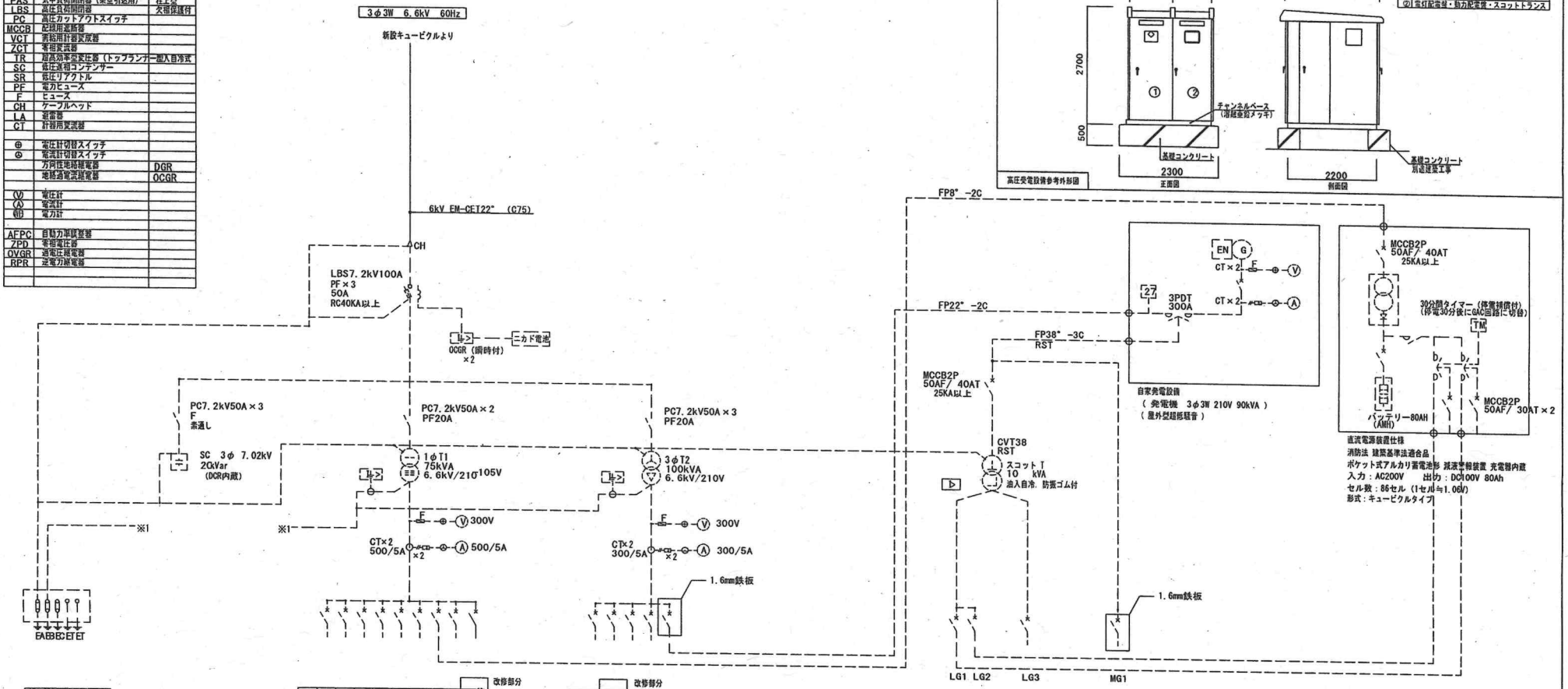

直流電源装置仕様
消防法 建築基準法適合品
ポケット式アルカリ蓄電池形 減液警報装置 充電器内蔵
入力：AC200V 出力：DC100V 80Ah
セル数：86セル（1セル≒1.06V）
形式：キュービクルタイプ

高圧受電設備参考外形図

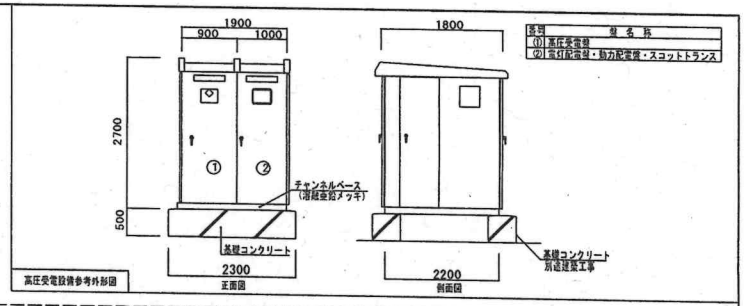

番号	名称
①	高圧受電盤
②	電灯配電盤・動力配電盤・スコットトランス

接地種別	接地線
EA	EM-TE22
EB	EM-TE60
EC	EM-TE60
Ec, B	EM-TE5.5

改修部分

幹線NO	容量(kVA)	負荷名称	配線用遮断器容量	幹線サイズ
L1	13.235	L-1	MCCB3P 100AF/100AT	CVT38°
L2	26.49	L-2A, L-2B	MCCB3P 225AF/150AT	CVT80°
L3	21.77	L-3A	MCCB3P 225AF/150AT	CVT60°
L4	10.4	L-3B	MCCB3P 225AF/125AT	CVT60°
L5	5.0	L-3C	MCCB3P 50AF/ 50AT	CVT22°
L6		HGR, LGR	MCCB2P 50AF/ 20AT	1V2°
L7		進流電源装置	MCCB2P 50AF/ 40AT	FP8° -3C
L8		予備	MCCB3P 100AF/100AT	CE3.5° -2C
L9	1.0	EV（新設）		

合計設備容量 76.895 kVA
低圧電灯盤 No. 1

改修部分

幹線NO	容量(kW)	負荷名称	配線用遮断器容量	幹線サイズ
M1	27.4	31 M-1	MCCB3P 225AF/150AT	CVT60°
M2	5.0	EV（新設）	MCCB3P 100AF/ 75AT	CET14°
M3		予備	MCCB3P 100AF/ 75AT	
M4	26.0	予備	MCCB3P 100AF/100AT	
		発電機1次電源	MCCB3P 225AF/125AT	FP150°

合計設備容量 58.4 kW 72.5 kVA内発電機負荷26kW)
低圧動力盤No. 2

幹線NO	容量(kW)	負荷名称	配線用遮断器容量	幹線サイズ
LG1	2.7	非常用照明 L-1 2A, 2B	MCCB2P 50AF/ 20AT	FP22°
LG2	2.32	非常用照明 L-3A, 3B	MCCB2P 50AF/ 20AT	FP22°

合計設備容量 10.08 kVA

幹線NO	容量(kW)	負荷名称	配線用遮断器容量	幹線サイズ
LG3	5.06	非常用照明（全館）	MCCB3P 50AF/ 50AT	FP38°

幹線NO	容量(kW)	負荷名称	配線用遮断器容量	幹線サイズ
MG1	5.5	M-B（消火ポンプ）	MCCB3P 100AF/ 60AT	FP22°

合計設備容量 5.5 kW

既設屋外型キュービクル高圧受変電設備単線結線図

記事	所長	管理建築士	総括	担当	作図	工事名	門真本署改良工事	完成図	整理番号	図面番号
						日付 R4.7	既設受変電設備 単線結線図・参考姿図	S= S=		E-04

凡　例

記号	名　称	備　考
PAS	気中負荷開閉器（架空引込用）	柱上型
LBS	高圧負荷開閉器	欠相保護付
PC	高圧カットアウトスイッチ	
MCCB	配線用遮断器	25KA以上
VCT	需給用計器変成器	
ZCT	零相変流器	
TR	超高効率型変圧器（トップランナー型）	油入自冷式
SC	低圧電力用コンデンサ	
SR	低圧直列リアクトル	
PF	電力ヒューズ	
F	ヒューズ	
CH	ケーブルヘッド	
LA	避雷器	
CT	計器用変流器	
ZPD	コンデンサ形零相基準入力装置	
Ⓟ	電圧計切替スイッチ	
Ⓐ	電流計切替スイッチ	
I↓>	方向性地絡継電器	DGR
I↓>	地絡過電流継電器	OCGR
Ⓥ	電圧計	
Ⓐ	電流計	
Wh	電力計	
COS	力率計	
APFC	自動力率制御装置	
U>	過電圧継電器	

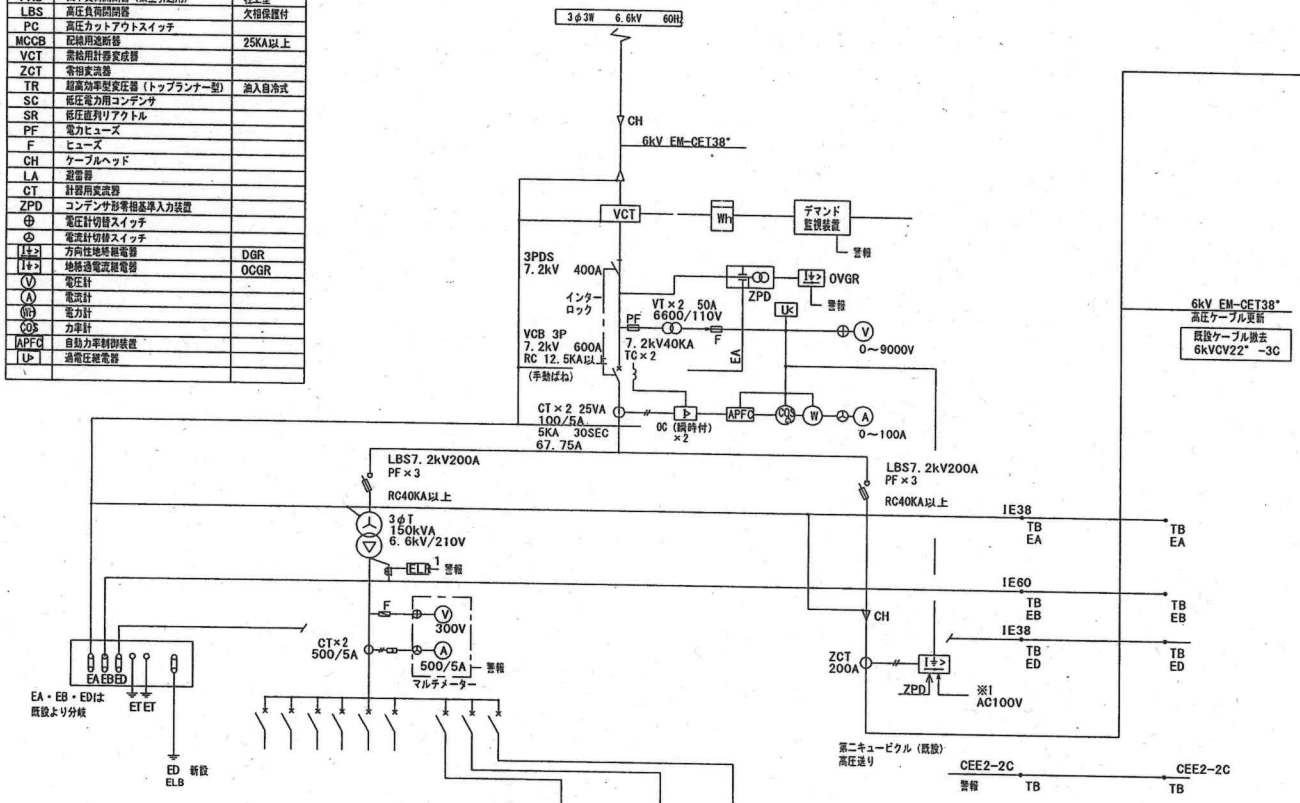

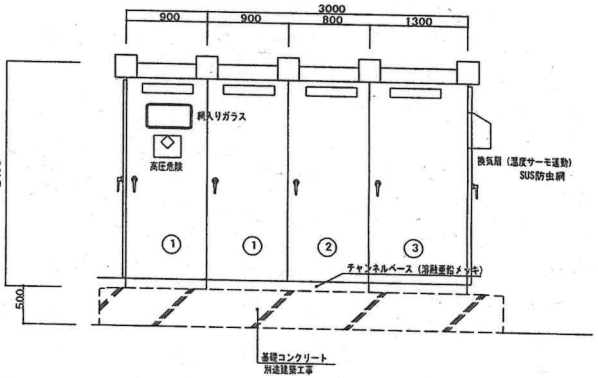

屋外キュービクル正面図

番号	盤　名　称
①	高圧受電盤
②	高圧き電盤・コンデンサ盤
③	低圧動力配電盤

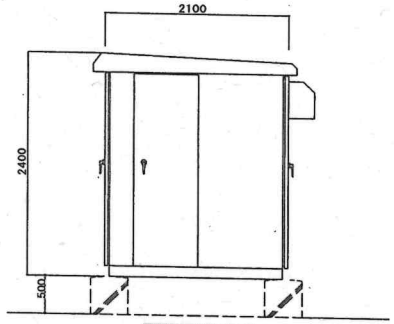

屋外キュービクル側面図

幹線NO	容量(kW)	負荷名称	配線用遮断器容量	幹線サイズ
M201	74.85	空調動力盤 M-R-1	MCB3P 400AF/400AT	EM-CET 150sq
M202	48.76	空調動力盤 M-R-2	MCB3P 400AF/250AT	EM-CET 100sq
M203	17.2	空調動力盤 M-R-3	MCB3P 225AF/125AT	EM-CET 38sq
M204		予備	MCB3P 100AF/100AT	
M205		予備	MCB3P 225AF/125AT	
M206	9.624	空調動力盤 M-D	MCB3P 100AF/75AT	EM-CET 22sq
M207	(3.0)	屋外電源変圧器	MCB2P 50AF/15AT	
M208		電力コンデンサ1	MCB3P 225AF/175AT	
M209		電力コンデンサ2	MCB3P 225AF/175AT	
			MCB3P 100AF/75AT	

空調熱中症対策	MCB2P 30AF/20AT
EL電源	MCB2P 30AF/10AT
盤内電源	MCB2P 30AF/10AT

合計設備容量　153.434 kW
(191.7925kVA)

注記事項

1. キュービクル寸法は、参考とする。
2. 変圧器は、油入り自冷高効率型、防振ゴム付。
3. MCCBの短絡容量は25KA以上とする。
4. キュービクル盤ベースコンクリート（H=500）は、建築工事とする。
5. LBSはヒューズストライカー付、相間・前面絶縁バリア付とする。
6. 高圧・低圧故障を警報盤で表示する。
7. キュービクル盤には、温度スイッチで自動発停する換気装置を設ける。
8. キュービクル盤各扉内部にLED照明灯（蛍光灯10W相当）を設け扉開閉に連動し点滅する。
9. キュービクル盤内部点検通路に絶縁ゴムマット敷きを施す。
10. 予備品　フック棒×1、ヒューズ＝100%
11. 立会いに関する費用及び各種試験、検査費用も本工事に含むものとする。

新設屋外型キュービクル高圧受変電設備単線結線図

記事		所長	管理建築士	総括	担当	作図	工事名	門真本署改良工事	完成図	整理番号	図面番号
							日付 R4.7	新設受変電設備　単線結線図・参考姿図	S= S=		E-03